DINI ARGEO

A RICE LAKE WEIGHING SYSTEMS COMPANY

SBK_C6

CELLE SHEAR BEAM IN ACCIAIO INOX "SBK-C6", DA 500 A 2000kg

Cella di carico shear beam in acciaio inox adatta ad esempio per realizzare bilance a 4 celle o per la pesatura di serbatoi e tramogge con gli appositi accessori.

PORTATE (kg): 500, 1000, 2000.

OIML R60. Classe di precisione C6.

Acciaio INOX. Grado di protezione IP68.

Resistenza d'uscita 350 Ohm.

La soluzione ideale per applicazioni industriali avanzate

CARATTERISTICHE PRINCIPALI

- CLASSE DI PRECISIONE C6
- ESECUZIONE IN ACCIAIO INOX 17-4 PH
- GRADO DI PROTEZIONE IP68
- PORTATE MAX. DA 500 kg A 2000 kg
- CAVO DI COLLEGAMENTO SCHERMATO
- CERTIFICATO OIML DISPONIBILE A RICHIESTA
- CERTIFICATO DI PROVA DISPONIBILE A RICHIESTA

CARATTERISTICHE TECNICHE

- Minimo intervallo di verifica: Vmin = EMax / 15.000
- Numero massimo divisioni cella di carico: nLC = 6000
- Errore combinato 0,008% del fondo scala (F.S.)
- Sensibilità 2 mV/V ± 0,1 %
- Effetto della temperatura sullo zero 0,0009% /°C
- Effetto della temperatura sul fondo scala 0,0007% /°C
- Compensazione termica -10°C/+40°C
- Campo di temperatura di lavoro -20°C/+60°C
- Creep a carico nominale dopo 30 minuti 0,012% F.S.
- Tensione di alimentazione massima tollerata 15 VDC
- Resistenza di ingresso 385 ± 20 Ohm
- Resistenza di uscita 350 ± 5 Ohm
- Resistenza di isolamento >5000 MOhm
- Carico statico massimo 150% F.S.
- Carico di rottura 200% F.S.
- Cavo schermato 6 poli, lunghezza 5m, diametro 5mm.

Versione ATEX

- Il Certificato CCATEX rende la cella di carico idonea per utilizzo in zone a rischio di esplosione con categorie:
  ATEX II 1G Ex ia IIC T6 (Ta -20÷+40°C) TX (Ta -20÷+65°C) Ga
  ATEX II 1D Ex ta IIIC TX°C (Ta -20÷+40°C) TX°C (Ta -20÷+65°C) Da IP65.
  Il certificato comprende il manuale e la dichiarazione CE di conformità ATEX (disponibili in EN, DE, FR e IT).
- IMPORTANTE: Il certificato è legato alla singola cella. Per sistemi a più celle di carico occorre ordinare un certificato per ogni cella.

PRINCIPALI CERTIFICAZIONI

- OIML R60
- Australian legal for trade certificate of approval (NMI S841)

PARTICOLARE 1

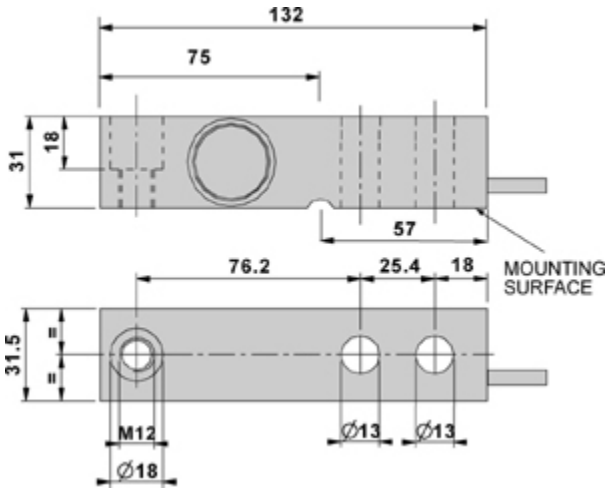

Dimensioni (mm)

Collegamenti Cella	
Colore	*Funzione*
--	SCHERMO
GIALLO	SEGNALE +
GRIGIO	SENSE +
MARRONE	ALIMENTAZIONE +
BIANCO	SEGNALE -
VERDE	ALIMENTAZIONE -
ROSA	SENSE -

VERSIONI

Versioni disponibili

Codice	Max (kg)
SBK500C6	500
SBK1000C6	1000
SBK2000C6	2000

www.diniargeo.com

DINI ARGEO FRANCE sarl	DINI ARGEO GMBH	DINI ARGEO UK Ltd	DINI ARGEO WEIGHING INSTRUMENTS Ltd	DINI ARGEO OCEANIA
France	Germany	United Kingdom	China	Australia

DINI ARGEO
A RICE LAKE WEIGHING SYSTEMS COMPANY

COMPANY HEADQUARTERS
Via Della Fisica, 20
41042 Spezzano di Fiorano Modena - Italy
Tel. +39.0536 843418

SERVICE ASSISTANCE
Via Dell'Elettronica, 15
41042 Spezzano di Fiorano Modena - Italy
Tel. +39.0536 921784

SALES AND TECHNICAL ASSISTANCE SERVICE

Le specifiche tecniche e le immagini riportate possono essere soggette a miglioramenti e modifiche senza preavviso.