DINI ARGEO

A RICE LAKE WEIGHING SYSTEMS COMPANY

SPG_C6

CELLE DI CARICO SINGLE POINT SERIE SPG, CLASSE C6

Celle di carico off-center, adatte ad esempio per realizzare bilance a singola cella; dimensioni massime piattaforma 450x450 mm.

PORTATE (kg): 7, 10, 18, 36.

OIML R60. Classe di precisione C6.

Lega di alluminio. Grado di protezione IP67.

La soluzione ideale per applicazioni industriali avanzate

CARATTERISTICHE PRINCIPALI

- CLASSE DI PRECISIONE C6
- COMPENSATE SUI CARICHI DECENTRATI
- ESECUZIONE IN LEGA DI ALLUMINIO
- GRADO DI PROTEZIONE IP67
- PORTATE MAX. DA 7 kg A 36 kg
- PER PIATTAFORME CON DIMENSIONI FINO A 450 X 450 mm
- CAVO DI COLLEGAMENTO SCHERMATO
- CERTIFICATO OIML DISPONIBILE A RICHIESTA
- CERTIFICATO DI PROVA DISPONIBILE A RICHIESTA

CARATTERISTICHE TECNICHE

- Minimo intervallo di verifica:
  Vmin = EMax / 14.000-25.000
- Numero massimo divisioni cella di carico: nLC = 6000
- Sensibilità: 2mV/V ± 10%
- Effetto della temperatura sullo zero:
  7kg: ±0,0084% F.S./10K
  10kg: ±0,0070% F.S./10K
  18kg: ±0,0070% F.S./10K
  36kg: ±0,0070% F.S./10K
- Effetto della temperatura sul fondo scala:
  range -10°C/+20°C: 0,0058% F.S./10K
  range +20°C/+40°C: 0,0087% F.S./10K
- Compensazione termica: -10°C/+40°C
- Campo di temperatura di lavoro: -10°C/+50°C
- Tensione di alimentazione massima tollerata: 15 Vdc
- Resistenza di ingresso: 300..500 Ohm
- Resistenza di uscita: 300..500 Ohm
- Bilanciamento di zero: 0 ±0,1mV/V (a 100V)
- Resistenza d'isolamento: >2000 MOhm
- Carico statico massimo: 150% F.S.
- Carico di rottura: 300% F.S.
- Deflessione a carico nominale <0,5mm
- Cavo schermato 6 poli, lunghezza 3m, diametro 4,7mm

Versione ATEX

- Il Certificato CCATEX rende la cella di carico idonea per utilizzo in zone a rischio di esplosione con categorie:
  ATEX II 1G Ex ia IIC T6 (Ta -20÷+40°C) TX (Ta -20÷+65°C) Ga
  ATEX II 1D Ex ta IIIC TX°C (Ta -20÷+40°C) TX°C (Ta -20÷+65°C) Da IP65.
  Il certificato comprende il manuale e la dichiarazione CE di conformità ATEX (disponibili in EN, DE, FR e IT).
- IMPORTANTE: Il certificato è legato alla singola cella. Per sistemi a più celle di carico occorre ordinare un certificato per ogni cella.

PARTICOLARE 1

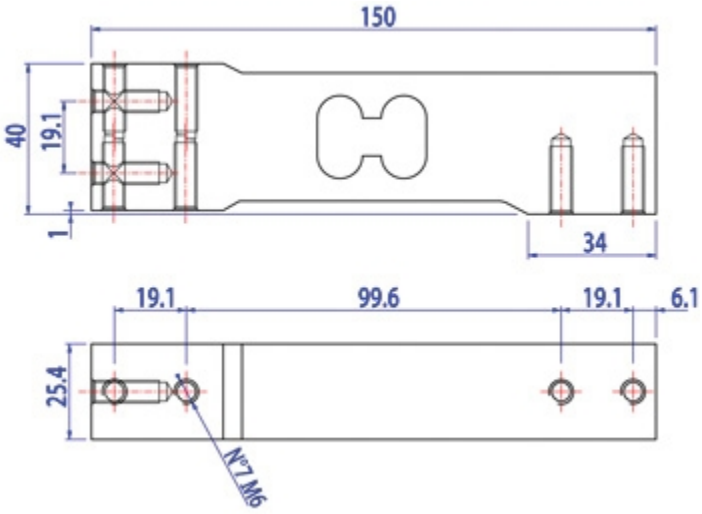

Dimensioni (mm)

Collegamenti Cella	
Colore	*Funzione*
GIALLO	SCHERMO
BIANCO	SEGNALE +
VERDE	SENSE +
BLU	ALIMENTAZIONE +
ROSSO	SEGNALE -
GRIGIO	SENSE -
NERO	ALIMENTAZIONE -

VERSIONI

Versioni disponibili

Codice	Piatto Max (mm)	Max (kg)
SPG7C6-1	300x300	7
SPG10C6-1	300x300	10
SPG18C6-1	400x400	18
SPG36C6-1	450x450	36
SPG50C6-1	600x600	50

www.diniargeo.com

DINI ARGEO FRANCE sarl	DINI ARGEO GMBH	DINI ARGEO UK Ltd	DINI ARGEO WEIGHING INSTRUMENTS Ltd	DINI ARGEO OCEANIA
France	Germany	United Kingdom	China	Australia

DINI ARGEO
A RICE LAKE WEIGHING SYSTEMS COMPANY

COMPANY HEADQUARTERS
Via Della Fisica, 20
41042 Spezzano di Fiorano Modena - Italy
Tel. +39.0536 843418

SERVICE ASSISTANCE
Via Dell'Elettronica, 15
41042 Spezzano di Fiorano Modena - Italy
Tel. +39.0536 921784

SALES AND TECHNICAL ASSISTANCE SERVICE

Le specifiche tecniche e le immagini riportate possono essere soggette a miglioramenti e modifiche senza preavviso.