DINI ARGEO

A RICE LAKE WEIGHING SYSTEMS COMPANY

LW

"E-LW": SOFTWARE PER INDICATORI CPWE PER GESTIONE DI DOSAGGI CONTINUI IN SCARICO

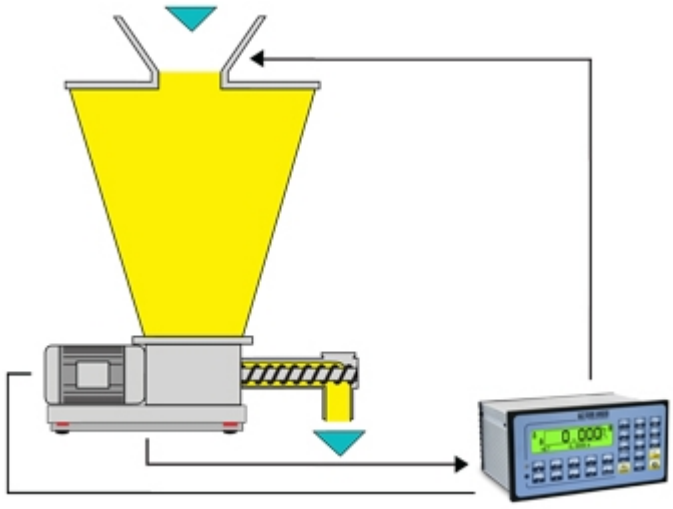

Programma per la misurazione/integrazione del peso e della portata di materiale in uscita da silos, cisterne o tramogge, con memorizzazione della quantità di materiale dosato; possibilità di regolazione della portata tramite uscita analogica 16 bit e controllo PID. Possibilità di gestione dello strumento da remoto, tramite protocolli Sysway o Modbus RTU, oppure Profibus tramite interfaccia esterna opzionale.

La soluzione ideale per applicazioni industriali avanzate

FUNZIONI DI DOSAGGIO

- 2 modi operativi selezionabili:
  - Lettore di portata istantanea, in g/h, kg/h o t/h, con visualizzazione dello stato del sistema e del totale dosato.
  - Regolatore di portata oraria in funzione del target impostato, tramite regolazione PID.
- Visualizzazione grafico dell'andamento portata oraria; gamma di dati visualizzabili a display.
- Calibrazione della funzione di lettura della portata, per perfezionare le prestazioni di dosaggio.
- Filtro di lettura della portata oraria a incidenza e a velocità configurabili a seconda del sistema.
- Target dosaggio programmabile a peso o a tempo, con relativo contatto.
- Ritardo partenza dosaggio programmabile, per sincronizzazione di più sistemi E-LW nel dosaggio di miscele di materiali.
- Gestione della portata lenta con soglia di attivazione programmabile, per dosaggi più precisi.
- Gestione del totale dosaggio in corso e totale generale dosaggi, stampabili e azzerabili in modo indipendente.
- Gestione dosaggio automatico da master remoto tramite protocollo Modbus RTU o Profibus.
- Stampa dei dati di dosaggio e dei totali.
- Stampe completamente programmabili, per compatibilità con qualunque stampante ASCII gestibile tramite porta seriale.

ARCHIVIO

- Archivio 100 articoli ognuno con: 5 descrizioni alfanumeriche, target portata oraria, target dosaggio in peso e valore iniziale uscita analogica.
- Programmazione dell'articolo manuale o con software su PC (Dinitools).

FUNZIONI TASTIERA

- START/RESTART dosaggio, PAUSA/REST ciclo e scaricamento silo fuori dal ciclo.
- Cambio rapido del target portata oraria e del target dosaggio.
- Inserimento e selezione rapida dei dati di dosaggio.

FUNZIONI I/O

- Abilitazione ciclo, START/RESTART dosaggio, PAUSA/RESET ciclo e scarico silo fuori dal ciclo, tramite input esterni.
- Contatore a impulsi della quantità accumulata tramite contatto, per comunicazione diretta con PLC o dispositivi esterni.
- Contatti dedicati per la gestione completa degli allarmi , dei blocchi di fuori peso, fuori portata e ricarica del silo.
- Ingressi e uscite con funzioni programmabili.
- Ingresso analogico 16 bit (opzionale) per la programmazione del target portata oraria.
- Uscita analogica 16 bit (opzionale) proporzionale alla portata oraria (modo lettore) o programmabile per la regolazione della velocità di dosaggio (modo regolatore).
- Protocollo di comunicazione seriale per programmazione dell'articolo e lettura dello stato del ciclo.
- Protocolli di comunicazione SYSWAY e MODBUS per programmazione dei dati di dosaggio e gestione del ciclo.
- Interfaccia Profibus esterna (opzionale), per programmazione dei dati di dosaggio e gestione del ciclo.
- Connessione Bluetooth (opzionale), per programmazione rapida senza fili dell'articolo tramite PC o computer palmare.

FUNZIONI SYSWAY, MODBUS E PROFIBUS

- LETTURA DEI DATI: peso netto, portata istantanea, valore di pid istantaneo, totale parziale, totale generale, stato degli ingressi optoisolati, stato delle uscite optoisolate, target portata (per i modi controllori), portata minima, portata massima, tempo di dosaggio, target da dosare, valore di attivazione/disattivazione setpoint, stato della bilancia.

- COMANDI DISPONIBILI: Start/Stop/Reset dosaggio, impostazione del target portata, del target da dosare, del tempo di dosaggio, stampa formato, reset dei totali accumulati, impostazione setpoint.

PARTICOLARE 1

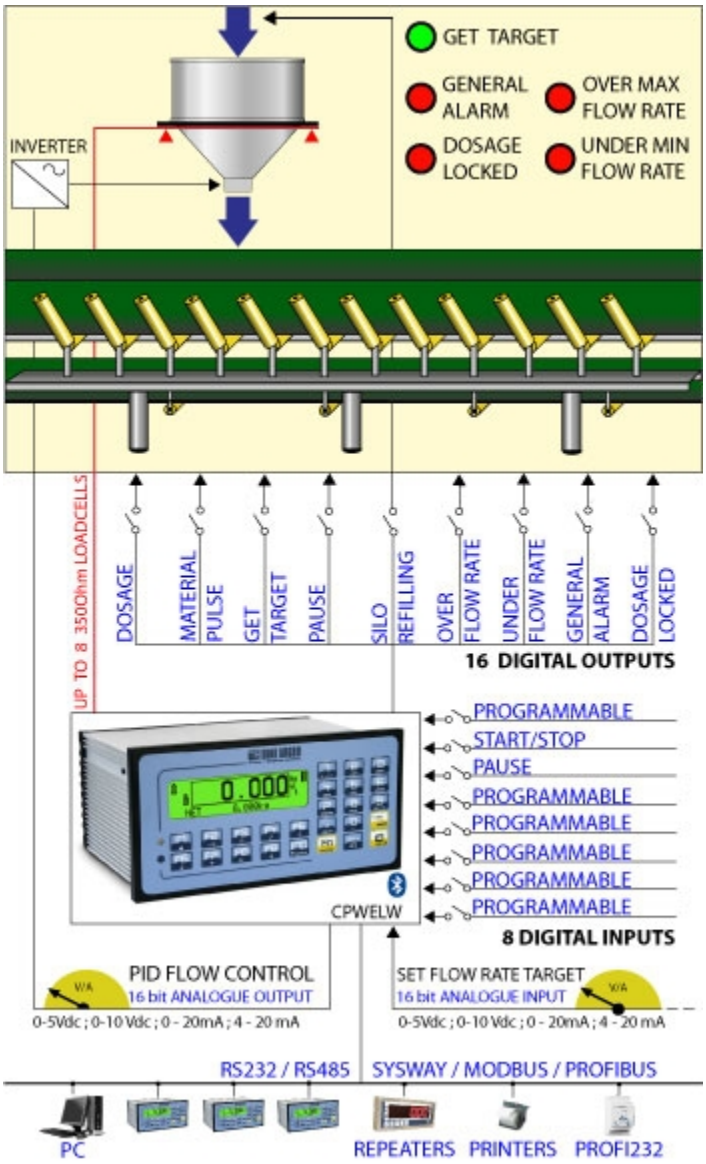

CPWELW: dosaggio e regolazione della portata del materiale in uscita da silos, cisterne, tramogge.

PARTICOLARE 2

Esempio di applicazione con CPWELW

www.diniargeo.com

DINI ARGEO FRANCE sarl	DINI ARGEO GMBH	DINI ARGEO UK Ltd	DINI ARGEO WEIGHING INSTRUMENTS Ltd	DINI ARGEO OCEANIA
France	Germany	United Kingdom	China	Australia

DINI ARGEO
A RICE LAKE WEIGHING SYSTEMS COMPANY

COMPANY HEADQUARTERS
Via Della Fisica, 20
41042 Spezzano di Fiorano Modena - Italy
Tel. +39.0536 843418

SERVICE ASSISTANCE
Via Dell'Elettronica, 15
41042 Spezzano di Fiorano Modena - Italy
Tel. +39.0536 921784

SALES AND TECHNICAL ASSISTANCE SERVICE

Le specifiche tecniche e le immagini riportate possono essere soggette a miglioramenti e modifiche senza preavviso.